maxflex 40 anos

Desde 1986

Manual do usuário

IMPORTANTE LER COM ATENÇÃO E GUARDAR PARA EVENTUAIS CONSULTAS

Destaque nacional na indústria do conforto, com certificação **ISO 9001:2015** nos escopos desenvolvimento, produção e comercialização, a Maxflex oferece as melhores superfícies para o repouso, contribuindo para a qualidade de sono.

Índice

Clique para ir diretamente ao item

4 A força do hábito

5 Dicas para um sono de qualidade

6 O comportamento do colchão

9 Umidade e bolor

10 Ações que danificam seu colchão, box ou sistema de dormir

11 Orientações de montagem

17 Garantia Maxflex

19 Sleep Test (Teste do Sono) Maxflex

23 Procedimento para tratamento de reclamações

A força do hábito

Pesquisadores da prestigiada Universidade Duke, localizada na Carolina do Norte, nos Estados Unidos da América, estimaram que mais de 40% das ações que executamos diariamente não são produto de decisões deliberadas, mas da força do hábito. É por isso que, após muitas noites dormindo na mesma superfície, nosso corpo "guarda" a lembrança das suas características.

Essa lembrança é chamada de "memória sensorial" e faz com que o nosso corpo, após um longo período de repouso sobre a mesma superfície, se acostume ao seu nível de conforto, bem como ao seu cheiro e textura, dentre outras características, o que pode, eventualmente, provocar desconforto inicial com o novo conjunto ou sistema de dormir. Se isso acontecer, não se assuste, pois é algo totalmente natural e esperado, afinal, foram provavelmente milhares de horas de sono posicionadas sobre a superfície anterior!

A importância da compreensão sobre a memória sensorial do nosso corpo é que, **a partir do momento que começamos a utilizar um novo conjunto ou sistema de dormir, dependendo do tempo e condições de uso da superfície anterior, podemos levar até mais de 60 noites para começar a perceber as suas características e benefícios.** Isso não ocorre com todas as pessoas, dependendo principalmente **do grau da memória sensorial de cada um de nós, do histórico de sono e do nível de resistência à mudança.** Portanto, repetimos: **se isso acontecer com você, não se espante, fique tranquilo e tenha certeza de que se trata de algo completamente normal!** Apenas relaxe, curta o seu Maxflex e desfrute do seu direito de dormir bem e sonhar!

Dicas para um sono de qualidade

1 **Conforto acústico**
Ambientes barulhentos dificultam o relaxamento e o sono. Usar tampões nos ouvidos ou promover ruídos brancos, como sons da natureza ou instrumentais, podem ajudar.

2 **Conforto térmico**
Nem muitofrio, nem muito quente. O ideal é manter a temperatura ambiente, na faixa dos 18 aos 22 graus Celsius.

3 **Iluminação**
Luzesquentes, como a amarela, e iluminação indireta, sem foco direto na cama, aumentam a sensação de conforto e relaxamento.

4 **Higiene do Sono**
1. Faça do sono uma prioridade, mantendo os horários de deitar e levantar regulares, incluindo finais de semana, favorecendo, assim, o bom funcionamento do seu relógio biológico.

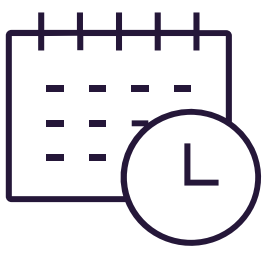

2. Crie uma rotina de dormir que seja relaxante. Especialistas recomendam a leitura de um livro, ouvir música suave ou um banho quente.

3. Evite refeições pesadas. O ideal é fazer uma refeição leve uma hora antes de se deitar.

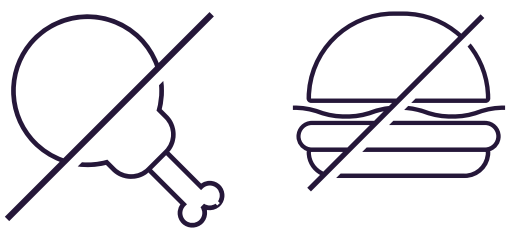

4. Evite fumar antes de dormir, pois a nicotina favorece a insônia.

5. Pelo menos 8 horas antes de dormir, evite a ingestão de bebidas alcoólicas e à base de cafeína, como café, chás e refrigerantes.

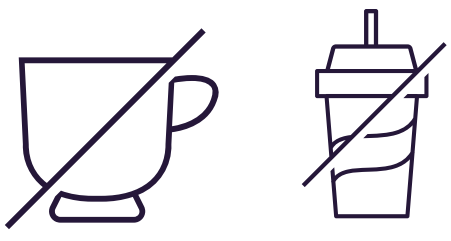

6. Exercite-se regularmente, mas evite exercícios intensos ao final do dia. Neste período, recomenda-se a prática de exercícios leves, como alongamentos e caminhadas.

O comportamento do colchão

OS COLCHÕES E SISTEMAS DE DORMIR SÃO CONSTRUÍDOS BASEADOS NOS CONCEITOS DE SONO E ORTOPEDIA

Os materiais utilizados, como a espuma e o látex, por exemplo, apresentam características físicas que proporcionam o alívio da pressão e se comportam dinamicamente, sendo natural a ocorrência de acomodação nas regiões que apoiam os pontos mais pesados do corpo, como ombro e quadril, em conjunto com o amaciamento das camadas de conforto.

O amaciamento corresponde ao processo em que as matérias-primas do colchão passam a registrar e responder às pressões aplicadas diariamente pelo corpo dos usuários. Não se trata apenas de moldar-se ao peso, mas de adaptar-se gradualmente, reduzindo a resistência e firmeza inicial. Todo colchão, independentemente do nível de conforto, irá amaciar com o uso contínuo.

A acomodação

Chama-se acomodação o fenômeno consistente na perda natural da espessura/altura do colchão, em razão de sua utilização contínua. Trata-se de conceito técnico, previsto no item 4.5 da ABNT NBR 15.413 e no item 4.2.1 da NBR 13.579. Se o seu colchão é de molas, ele pode sofrer acomodação de até 10% de sua altura original, conforme item 4.5 da NBR 15.413. Se for de espuma, a acomodação esperada pode variar de 8% a 10% da altura, nos termos do item 4.2.1 da NBR 13.579.

*Ilustração de um colchão com a **acomodação** natural.*

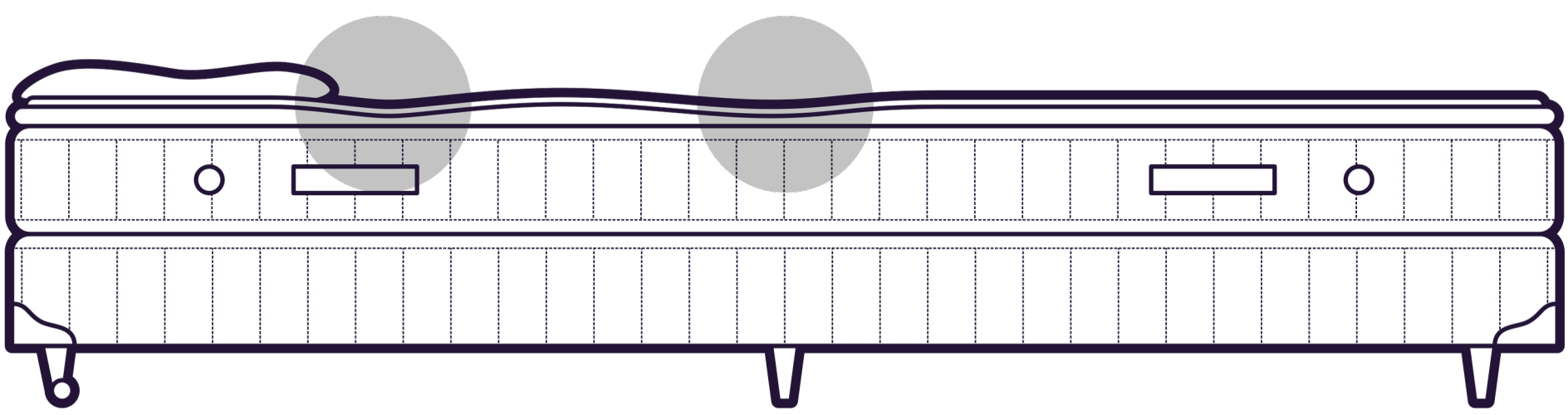

Fonte: Normas ABNT NBR 15.413 e 13.579 - disponível em www.abnt.org.b

É importante reforçar que a acomodação, ou seja, a perda da espessura/altura do colchão por conta do uso contínuo, irá acontecer, necessariamente, em algum momento da vida útil do produto. Não se trata, portanto, de vício ou defeito, mas de um comportamento natural e esperado do produto.

Para minimizar e retardar o efeito visual da acomodação, é importante observar as seguintes orientações:

1. Desde as primeiras noites, procure utilizar também a área central do colchão, principalmente para as medidas de casal.

2. Nunca deixe o colchão mais de um mês na mesma posição. O ideal é repetir o rodízio de 15 em 15 dias nos seis primeiros meses de uso e depois repetir o procedimento a cada 30 dias. Assim, as áreas de maior pressão estarão sempre se alternando, com a acomodação ocorrendo de forma mais uniforme.

3. O rodízio do colchão e box spring deve ser realizado em 180°.

4. Se o colchão ou pillow top for utilizado dos dois lados, vire-os também intercalando com os giros.

5. Não recomendamos o uso de um colchão novo sobre um box usado, pois pode prejudicar o desempenho da nova superfície.

Umidade e Bolor

ATENÇÃO: a ocorrência de apenas um dos itens ao lado no ambiente é suficiente para causar bolor no seu colchão, box, sistema de dormir ou travesseiro e EXTINGUIR INTEGRALMENTE A GARANTIA.

- Pouca ou nenhuma ventilação
- Pouca ou nenhuma iluminação
- Incidência de vapor durante o banho
- Paredes com infiltração

Ações para minimizar a umidade

- Basicamente, a ideia é sempre aumentar a ventilação do ambiente, ainda que artificialmente, de forma a acelerar o processo de evaporação da umidade. É esta umidade concentrada que forma o mofo e o bolor nos objetos do ambiente.
- Caso não haja boa aeração natural do ambiente (janela por onde entra sol e vento), uma solução pode ser a instalação e frequente utilização de um ventilador, favorecendo, assim, a circulação do ar.
- A iluminação é um fator importante. Até mesmo a luz artificial gera um pouco de calor que ajuda na evaporação da umidade. Assim, torne o seu quarto mais iluminado, acrescentando, por exemplo, abajures de lâmpadas incandescentes, o que também favorece o calor do ambiente.
- Se possível, adquira um aquecedor portátil e use-o por pelo menos 15 minutos diários, a fim de elevar a temperatura do quarto.
- Para espaços escuros e úmidos, como o interior dos armários, indica-se a utilização de produtos antimofos, que podem ser encontrados em qualquer supermercado. Antes de utilizar o produto antimofo, porém, faça uma boa limpeza no local, principalmente onde já houver acúmulo de mofo (o bolor é uma cultura de fungos).

Ações que danificam seu colchão, box ou sistema de dormir

ATENÇÃO: a ocorrência de apenas uma das ações abaixo é suficiente para danificar seu produto e **EXTINGUIR INTEGRALMENTE A GARANTIA.**

- Deixar na posição “em pé” por longo período
- Levantar o colchão segurando apenas no pillow top
- Molhar ou manchar com qualquer tipo de líquido
- Utilizar ferro de passar roupa sobre o colchão
- Utilizar ou guardar com plástico ou outro material que impeça a ventilação
- Permanecer sentado (os colchões são desenvolvidos para se deitar, posição em que o peso está distribuído; quando sentamos, o peso se concentra em um único ponto)
- EXCESSO de exposição ao sol. Se pouca incidência de luz e calor favorece o apare cimento de mofo e bolor, o excesso de exposição ao sol, de forma permanente, pode danificar o colchão, já que as células de espuma e de látex podem ressecar, perder propriedade e não retornar à posição natural
- Utilizar produtos químico, agentes de limpeza e removedores de manchas(aspiração é o único método de limpeza recomendado)
- Utilizar como trampolim(não deixe crianças pularem no chão, pois isso danifica os componentes internos e externos e prejudica o produto como um todo)
- Utilizar como escada, ficandoq em pé para trocar lâmpadas ou alcançar portas mais altas de um armário, por exemplo
- **Não apoiar o produto em degraus ou superfícies desniveladas, mantendo-o sempre em posição plana**

ATENÇÃO!

Arrastar seu conjunto, sistema de dormir ou cama pode danificar seu piso e a porca garra de metal que fixa os pés à estrutura do box. Para mudar de posição ou local, o ideal é levantar e conduzir o produto apenas sobre as rodinhas (jamais arrastá-lo).

Orientações para montar o seu Conjunto ou Sistema de Dormir Maxflex

ONE Box

1

Antes da montagem, confira todas as peças do produto e separe os itens de acordo com o tamanho do seu ONE Box.

2

Posicione as cabeceiras e a travessa central em uma superfície plana. O velcro do seu ONE Box deve ficar posicionado para baixo. Note se as cabeceiras estão com o lado paralelo das travessas para o lado de dentro.

3

Junte as peças com os parafusos de união e porca de borboleta.

4

Agora, com sua estrutura já montada, posicione seu ONE Box na vertical e rosqueie os pés. Gire-os no sentido horário.

***ATENÇÃO**

No momento em que desvirar a base,cuidado para não danificar os pés.

1

Peça	MODELO 88/96 Solteiro Quant.	MODELO 138/158 Casal Quant.	MODELO 193 King Quant.
Cabeceira	2X	2X	2X
Lateral	2X	2X	2X
Travessa Central	-	1X	2X
Pés	4X	6X	8X
Estrado	1X	1X	1X
Kit parafusos com porca borboleta	8X	12X	16X
Capa para box	1X	1X	1X

2

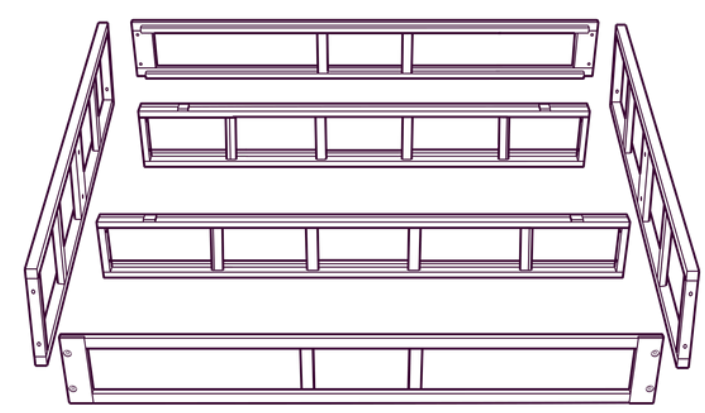

3

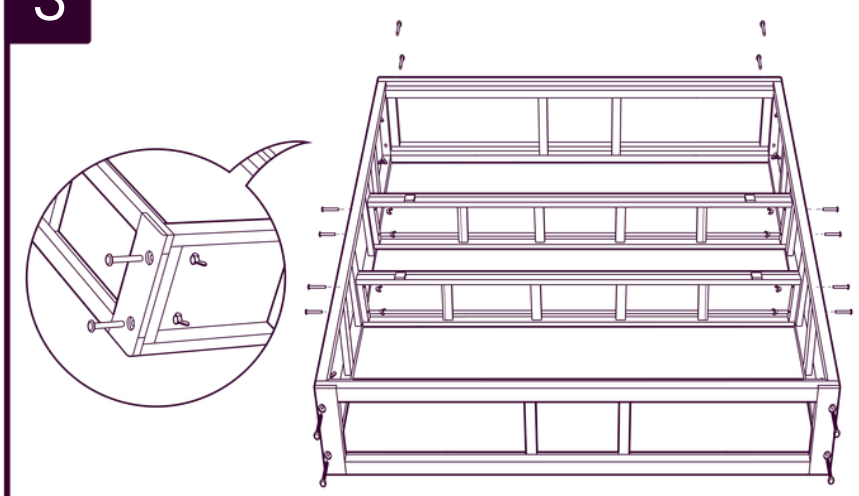

4

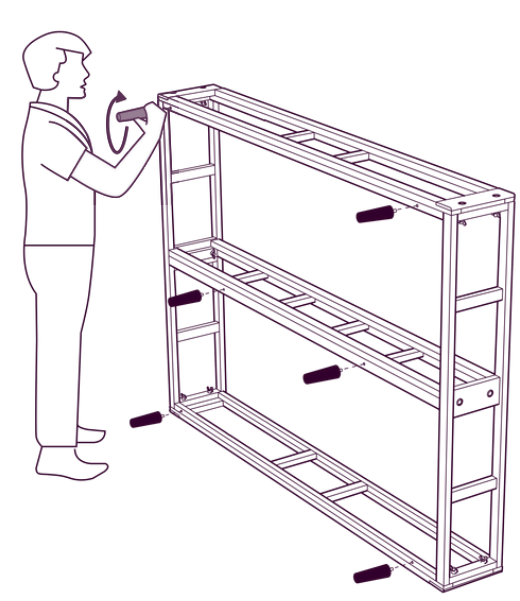

ONE Box

5 Encaixe o estrado na guia que está localizada na travessa central da base. Deslize até o final do encaixe na última guia.A fita de tecido, para prender no estrado, deve ser colocada em contato com a estrutura de madeira.

5

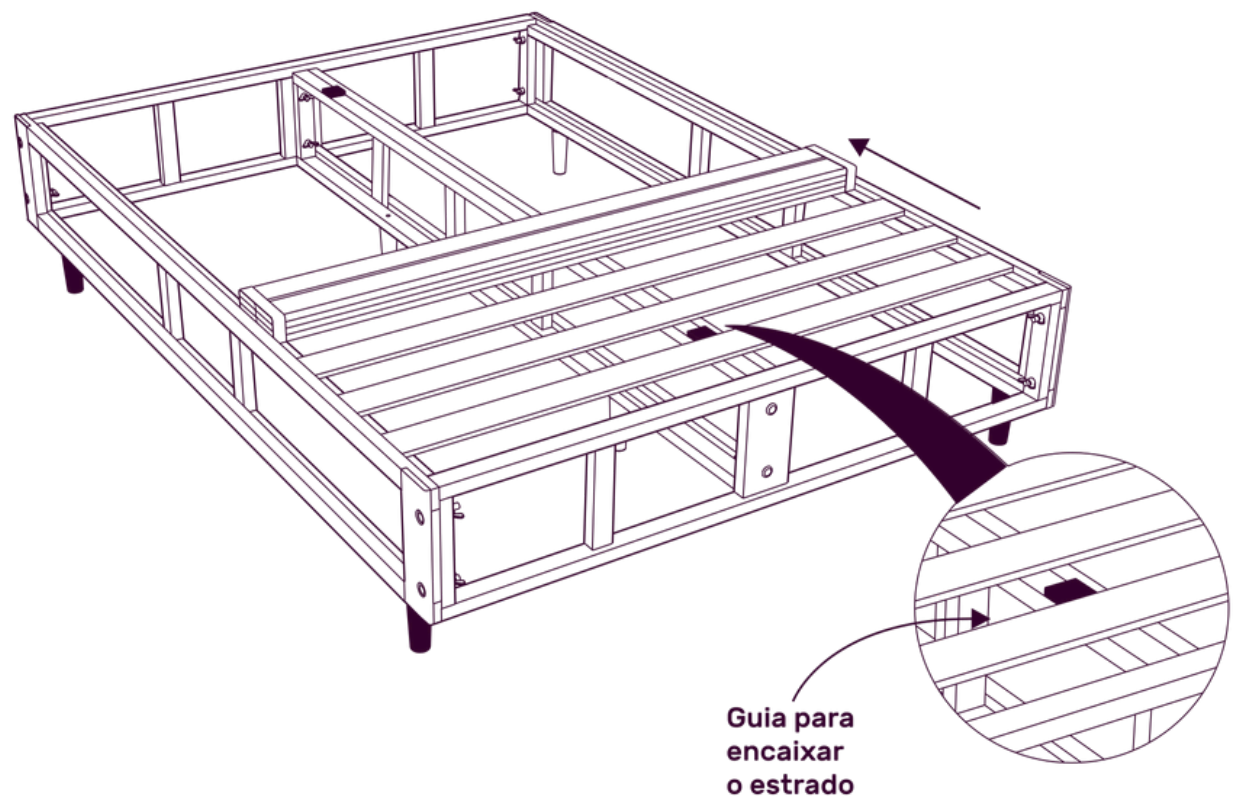

6 Posicione as cabeceiras e a travessa central em uma superfície plana. O velcro do seu ONE Box deve ficar posicionado para baixo. Note se as cabeceiras estão com o lado paralelo das travessas para o lado de dentro.

6

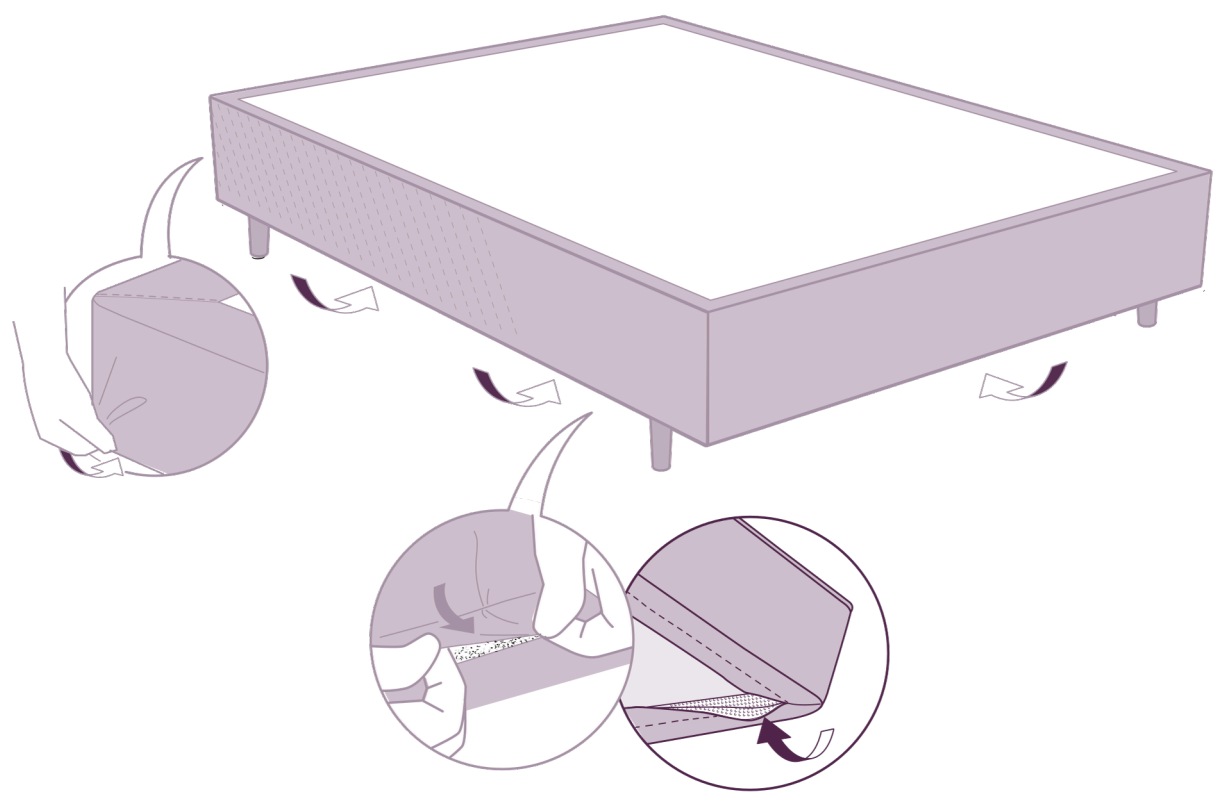

Box

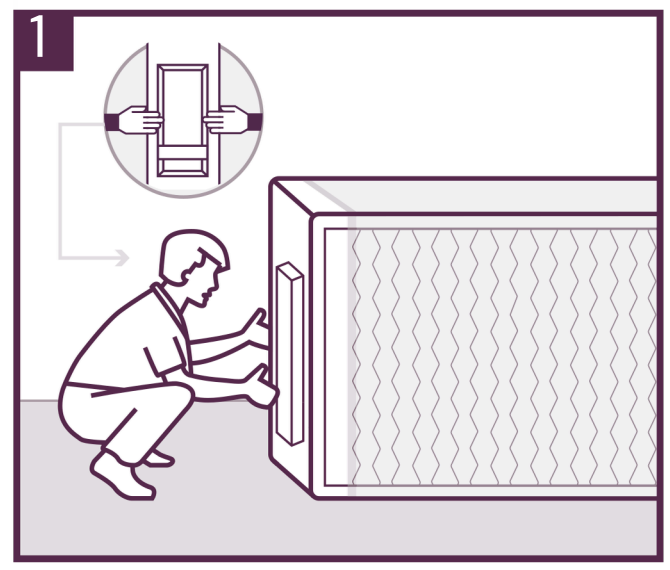

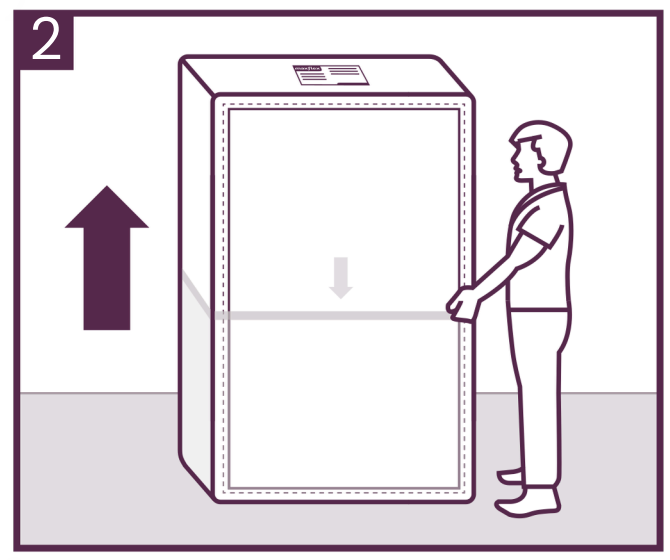

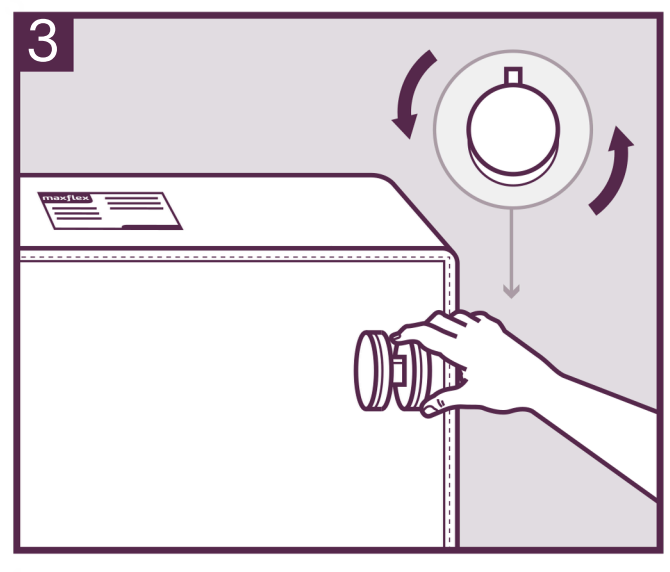

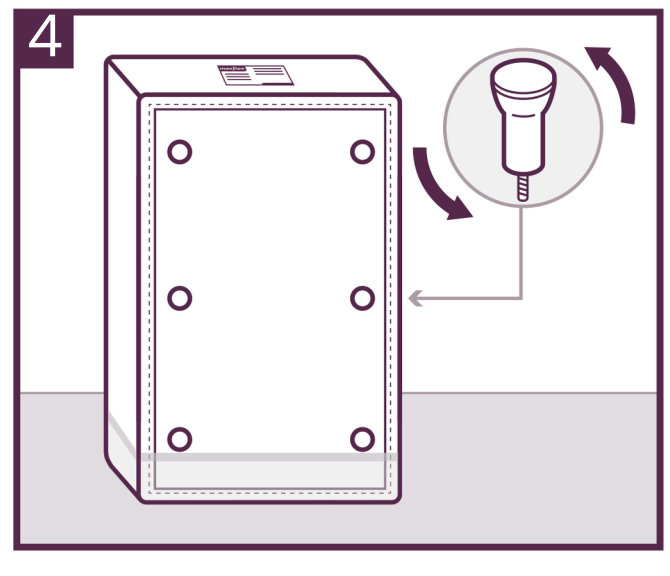

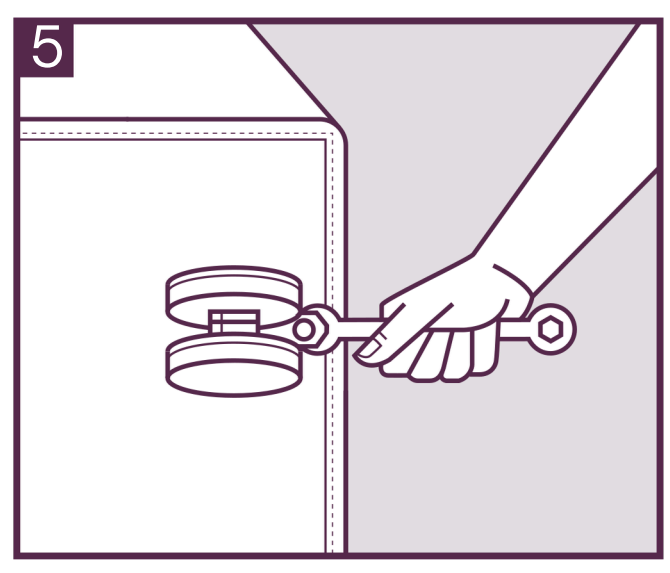

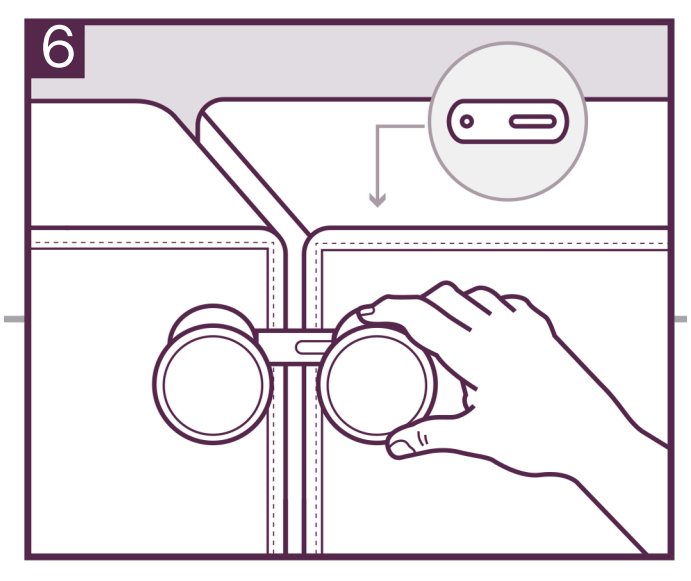

1 Já no local da instalação, abra parcialmente a embalagem do box, pela cabeceira(onde fica a etiqueta), e retire a caixa que contém os acessórios de instalação (rodízios, pés e, no caso de box bipartido, chapa união)

2 Levante o box na vertical, com a parte aberta para cima e o fundo (TNT) para o seu lado, e deslize o plástico até a parte inferior, mantendo o box sobre o plástico (para não sujar o produto)

3 Rosqueie os dois rodízios na rosca já existente no box, do lado da cabeceira (da etiqueta)

4 Rosqueie os pés nas laterais externa do box, nas roscas já existentes

5 Utilize uma “chave de boca” nº13 ou 14 para apertar e ajustar os rodízios e pés

6 Para box bipartido (medidas, 69, 79 e 96,5), una os dois pés das partes internas do box com a colocação da chapa união

maxflex

ONE BLACK

1. TIRANDO DA CAIXA

Deite a caixa e deslize o colchão para fora.

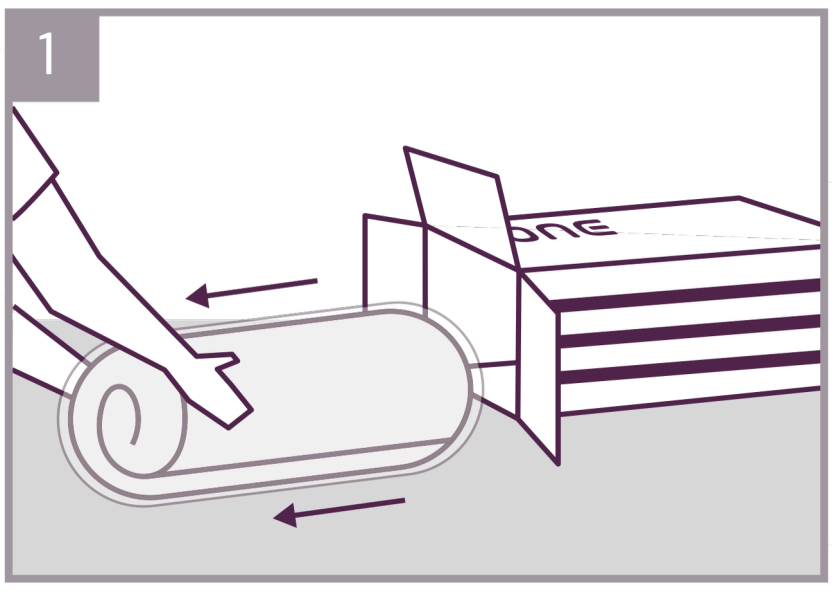

2. POSICIONANDO

Coloque o seu Maxflex ONE Black sobre uma superfície 100% plana, como uma cama ou um box, ou mesmo sobre o próprio chão. Puxe o plástico filme e desenrole o colchão.

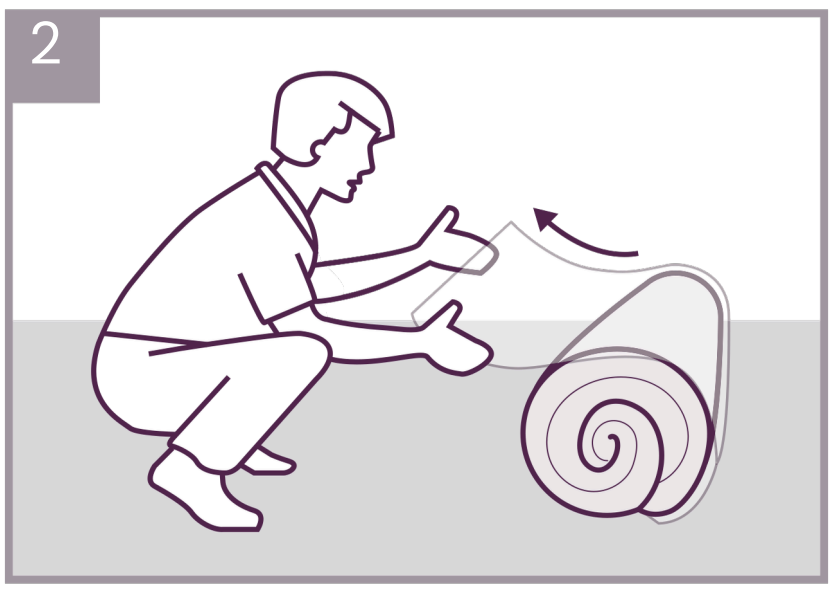

3. ABRINDO

Desdobre-o e retire o plástico que o envolve, nos quatro lados, COM MUITO CUIDADO, PARA NÃO DANIFICAR O TECIDO! Sugerimos a utilização de uma tesoura sem ponta.

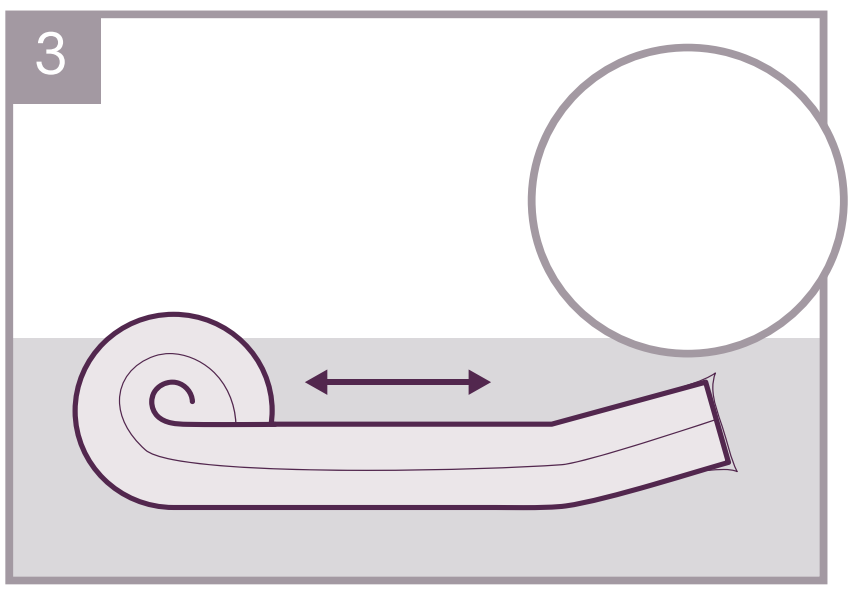

4. A EXPANSÃO

Essa é a parte mais legal! Veja o seu Maxflex ONE Black expandir por completo, o que demora 1 minuto, aproximadamente.
30 minutos após a expansão, ele estará pronto para lhe proporcionar sono de qualidade e uma verdadeira noite de descanso.

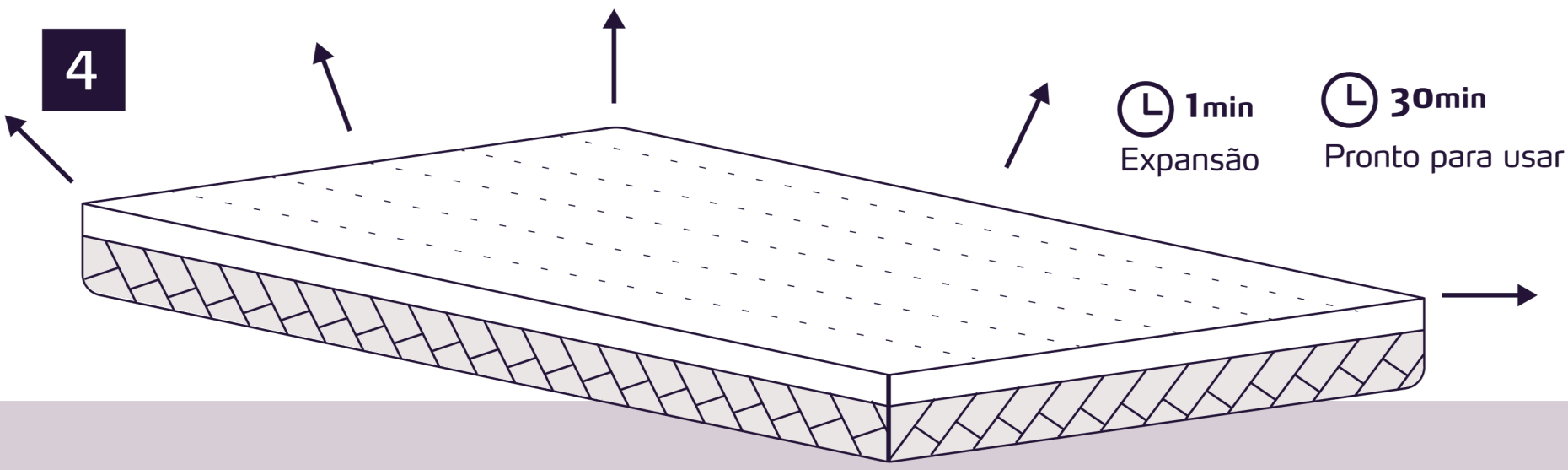

ATENÇÃO
Após a expansão, pode levar até 72 horas para que o colchão alcance o seu nível de conforto final. Portanto, não se preocupe se, num primeiro momento, sentir uma maciez acentuada. Mesmo com o colchão em sua forma definitiva, as células das espumas ainda estão se “recuperando” do processo de compactação.

Colchão

1

Após montar o box, ou os boxes, posicione o colchão na parte da peseira, “em pé”, com a mensagem “Maxflex” virada para baixo, sobre o plástico e apoiado no chão.

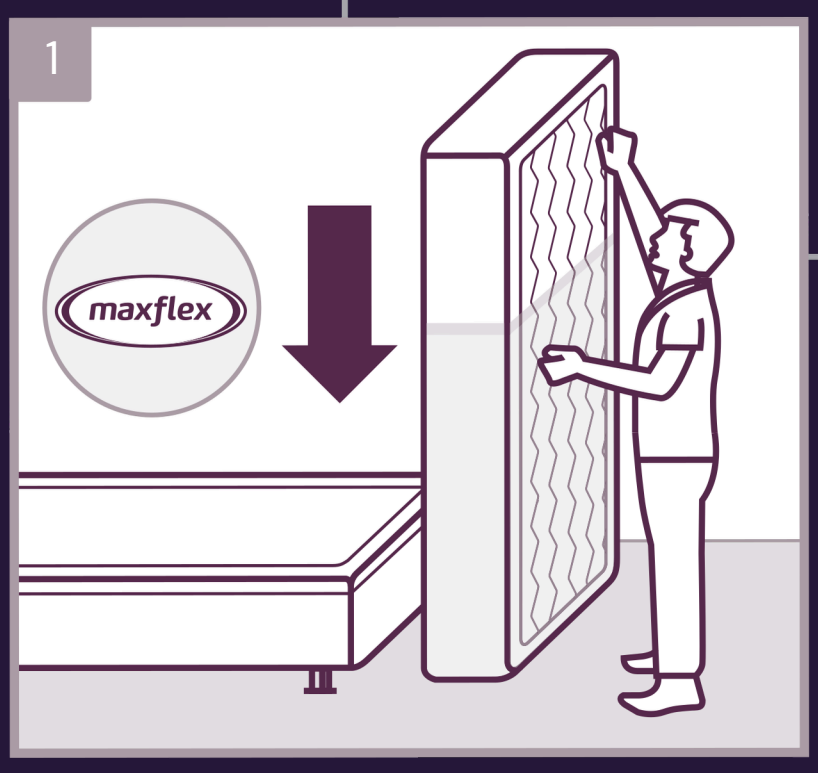

2

Abra a embalagem pelo lado da etiqueta de identificação do produto (cabeceira), deslizando-a até a parte inferior, e vire lentamente o colchão sobre o box.

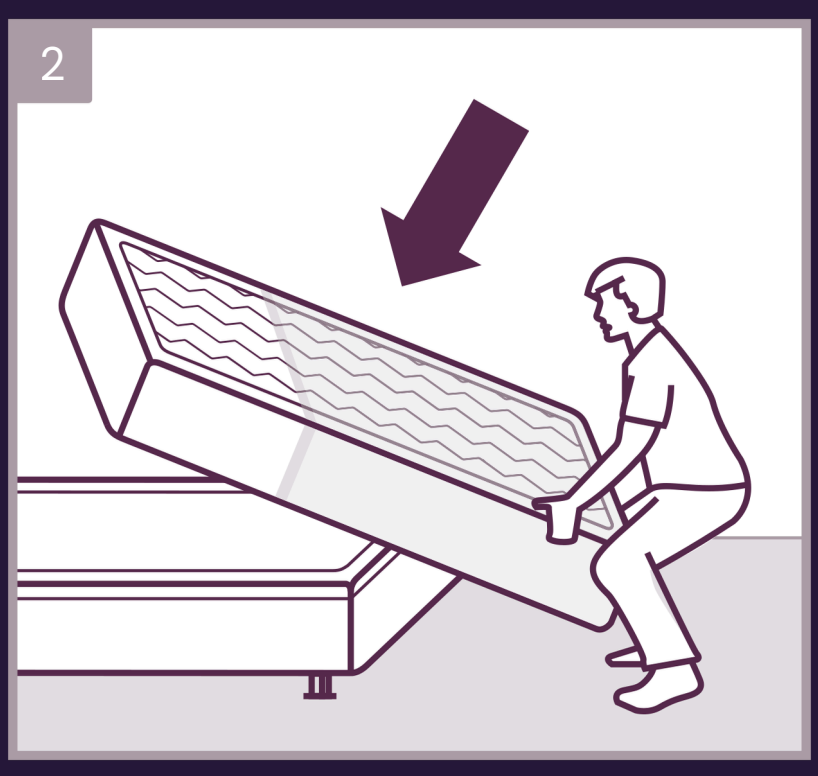

3

Conclua a retirada da embalagem.

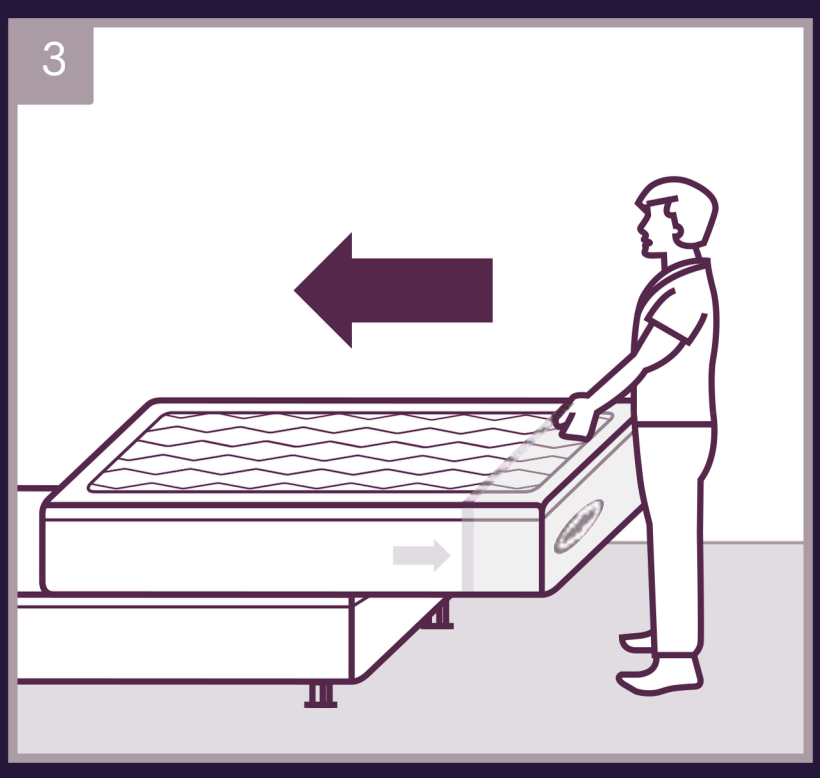

4

Posicione e alinhe o colchão sobre o box.

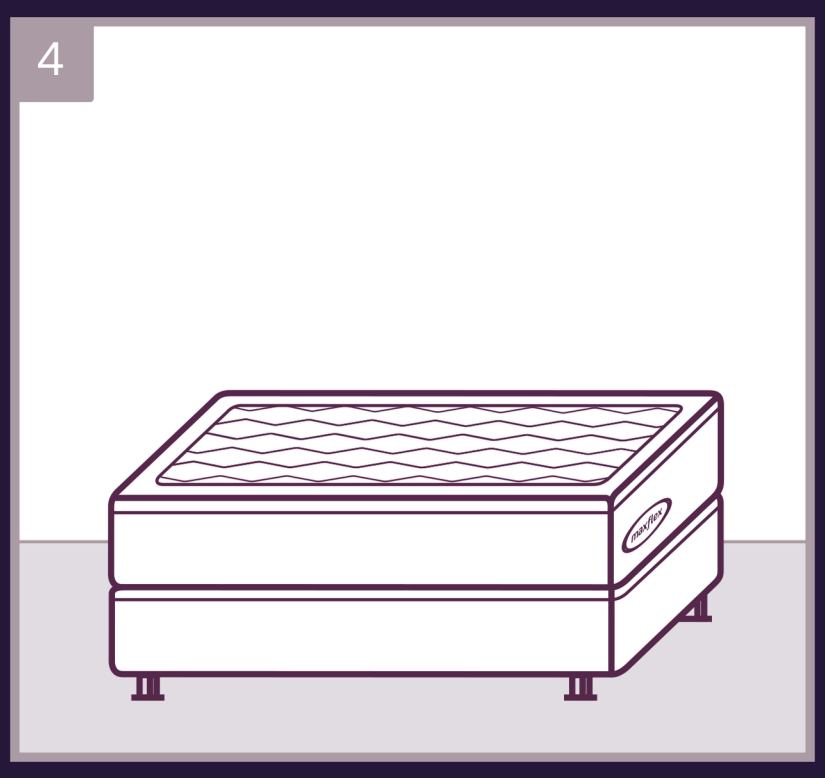

Garantia maxflex

- A Maxflex assegura a qualidade de seus produtos contra defeitos de fabricação. Os prazos abaixo já incluem a Garantia Legal de 90 dias prevista no art. 26, II, do CDC:

	TECIDO, MATELASSÊ, ZÍPER, ETIQUETA, DEBRUM, FIVELA, ALÇA, CHAPA UNIÃO, PORCA-GARRA, PÉS, RODÍZIOS E DEMAIS ACESSÓRIOS	ESTOFAMENTO E MATERIAIS DE CONFORTO (PLACAS DE ESPUMA E LÁTEX)	SISTEMA DE MOLEJO E ESTRUTURA DE SUPORTE[2]
COLCHÕES DE MOLAS	1 ANO	5 ANOS	10 ANOS
COLCHÕES DE ESPUMA	1 ANO	5 ANOS	10 ANOS
COLCHÕES DE LÁTEX [1]	1 ANO	10 ANOS	
BOX	1 ANO		
TRAVESSEIROS	1 ANO		
CAMAS AJUSTÁVEIS	1 ANO		
CAMAS	1 ANO		
POLTRONAS	1 ANO		

1 - Colchões de látex são aqueles cuja composição volumétrica seja, no mínimo, 70% látex, conforme Portaria INMETRO 35/2021.
2 - Nos colchões de espuma, a estrutura de suporte consiste na placa de espuma de maior densidade.

- **Itens que extinguem a GARANTIA do seu produto:**

  1. A ocorrência de uma ou mais "Ações que danificam seu colchão, box ou sistema de dormir".

  2. A ocorrência de umidade e/ou bolor no produto.

  3. Qualqueração que seja compreendida como má utilização ou conservação do produto.

  4. Alteração,inclusão ou retirada de qualquer componente, em qualquer grau, modificando a composição original do produto, que não tenha sido promovida pela Maxflex.

- **A GARANTIA oferecida pela Maxflex é individual e instransferível, não gerando efeitos se o produto for vendido, repassado, doado ou simplesmente transferido a terceiros.**

Garantia maxflex

→ **Itens não contemplados pela GARANTIA:**

1. O aparecimento de bolinhas no tecido (pilling), por trata-se de fenômeno natural, derivado do atrito entre componentes têxteis; Dependendo da característica do tecido do modelo escolhido, o pilling pode demorar mais ou menos a aparecer, bem como aparecer em maior ou menor quantidade;

2. Variações nas dimensões do produto (altura, largura e comprimento), dentro dos limites previstos nas NBR's 15.413 e 13.579; O colchão de molas pode ter variação de +/- 1,5 cm na largura, comprimento e espessura, a partir da medida que consta na etiqueta de identificação do produto, conforme item 4.1 da NBR 15.413; O colchão de espuma, por sua vez, pode ter variação de +/- 1,5 cm na largura e comprimento, e variação de -0,5cm/+1,5 cm na altura, a partir da medida que consta na etiqueta de identificação do produto, nos termos da NBR 13.579, item 4.1.2;

3. A ocorrência dos fenômenos da acomodação e do amaciamento, conforme descrito acima, no capítulo que trata sobre **"O comportamento do colchão"**.

SLEEP TEST (TESTE DO SONO) — POLÍTICA DE TROCA CONTRATUAL

O Sleep Test Consiste na concessão de um prazo de até 100 (cem) noites, contadas da entrega, para experimentação e adaptação ao modelo adquirido.
Trata-se de uma política de troca puramente interna, facultativa e por mera liberalidade da Maxflex, podendo ser alterada ou suspensa a qualquer tempo para novas compras.

Regras e condições para a devolução:

1. **Sleep Test e Direito de Arrependimento (CDC): direitos distintos**

1.1 Direito de Arrependimento (art. 49 do CDC): Direito legal garantido a compras feitas fora do estabelecimento comercial (como pela internet). Pode ser exercido em até 7 dias após o recebimento e garante o cancelamento da compra com estorno integral do valor pago.
1.2 Sleep Test: Benefício contratual facultativo da Maxflex, aplicável desde o 1º dia até o limite de 100 noites, contados da data da entrega. Garante apenas a troca do produto adquirido, por outro modelo da mesma espécie (colchão por colchão; box por box; e travesseiro por travesseiro), não o cancelamento com reembolso em dinheiro.

1.3 Os dois direitos são independentes e podem ser exercidos dentro de seus respectivos prazos.

2. **Regras e Condições para a Troca**
2.1 Uma única troca: O direito de troca pode ser exercido uma única vez por produto adquirido. O produto recebido em decorrência de uma troca anterior não poderá ser submetido a novo teste ou nova substituição, não sendo, portanto, elegível para nova troca ou devolução.

2.2 Como solicitar: A solicitação se dará por abertura do protocolo ARPE – Atendimento de Reclamação Pós-Entrega, e deve ser feita exclusivamente pelo titular do CPF comprador, pelo e-mail sac@maxflex.com.br ou WhatsApp
(41) 98851-5187.

2.3 Estado do produto: Não será aceito produto com manchas (incluindo fluidos biológicos), sujeiras, riscos, pelos, rasgos, furos, mofo ou bolor, ainda que decorrentes de caso fortuito, ou qualquer outro sinal de má utilização ou conservação. O produto deve retornar na composição original da ficha técnica.
2.4 Análise remota (fotos e vídeos): O Comprador enviará imagens e vídeos nítidos do produto em uso. A análise inicial ocorre em até 3 (três) dias úteis. A aprovação nesta fase autorizará apenas o recolhimento logístico do produto.
2.5 Análise definitiva (fábrica): Após recolhido, o produto passará por auditoria especializada em até 7 (sete) dias úteis na unidade fabril. Caso sejam encontradas avarias ocultas não perceptíveis por fotos ou vídeos, a troca será recusada definitivamente e o produto original ficará disponível para devolução mediante pagamento de frete pelo cliente.
2.6 Frete de retorno: Gratuito para entregas realizadas pela frota própria da Maxflex, em Curitiba e Região Metropolitana e Litoral do Paraná e Santa Catarina. Para pedidos enviados via transportadoras (regiões não atendidas diretamente), o custo do frete de retorno é responsabilidade exclusiva do Comprador.
2.7 Agendamento: Acordada a data de retirada do produto, o cliente deve garantir o acesso ao local. Se a retirada for frustrada por culpa ou ausência do cliente, a nova tentativa dependerá do pagamento de frete administrativo.

3. **Acerto de Saldo**
3.1 Aprovada a troca, a Maxflex apurará a diferença entre o valor pago pelo produto devolvido (excluídos fretes e serviços) e o valor do novo modelo, conforme tabela comercial do dia.
3.2 Modelo mais caro: O Comprador pagará a diferença em até 5 (cinco) dias úteis, da liberação do saldo. O não pagamento implica arquivamento do protocolo e perda do direito de troca.
3.3 Modelo mais barato: A Maxflex reembolsará a diferença a menor ao Comprador, em até 5 (cinco) dias úteis da liberação do saldo.

4. **Exclusões do Sleep Test**
4.1 O benefício das 100 noites não se aplica a:
4.2 Produtos sob medida: Colchões e bases com qualquer dimensão fora das medidas padrões abaixo reconhecidas.

Largura	Comprimento
0,88 m	1,88 m
1,00 m	2,00 m
1,20 m	2,00 m
1,38 m	1,88 m
1,58 m | 0,79 para box	1,98 m
1,93 m | 0,965 para box	2,03 m

A altura varia de modelo para modelo, consulte a página do produto em maxflex.com.br.
4.3 Produtos em showroom: Produtos expostos em mostruários ou showrooms da marca.
4.4 Produtos excluídos por tipo: Camas comuns, camas ajustáveis e os colchões que as acompanham, e poltronas.
4.5 Pessoas jurídicas: Pedidos de PJs com atividade comercial relacionada a hospedagem, hotéis, motéis, clínicas ou qualquer empreendimento com rotatividade de usuários.
4.6 Second Hand: Produtos da categoria segunda mão, seminovos, provenientes de devoluções, comercializados presencialmente com descontos especiais e vinculados à assinatura da Ficha de Inspeção Virtual.

5. **Ação Social**
5.1. A Maxflex destinará anualmente, via doação a instituições filantrópicas de sua livre escolha, 10% dos produtos devolvidos em perfeitas condições pelo programa Sleep Test.

6. **Vigência e Boa-fé**
6.1. O Sleep Test pode ser alterado ou encerrado a qualquer tempo para novas compras, a critério exclusivo da Maxflex.
6.2. A empresa reserva o direito de recusar pedidos de troca que não estejam de acordo com os princípios de boa-fé nas relações de consumo.

Procedimento para Tratamento de Reclamações

A Maxflex, conforme item 7 da Portaria INMETRO 200/2021, conta com processo de Serviço de Atendimento ao Consumidor - SAC especializado, criado e mapeado para solucionar questões da forma mais rápida e prática possível.
O cliente pode entrar em contato com o SAC Maxflex pelos seguintes canais:

E-mail: sac@maxflex.com.br

WhatsApp: 41 98851-5187

Site: www.maxflex.com.br
(pelo chat de atendimento)

maxflex 40 anos

www.maxflex.com.br